Для настройки модуля «Свой-Чужой» необходимо:

1. Снять с турникета крышку, закрывающую модуль «Свой-Чужой».
В турникетах выполненных в корпусах Т9 — это верхняя крышка, в корпусах Т83 - это нижняя крышка.

2. Подать питание на турникет и убедиться, что модуль «Свой-Чужой» находится в нормальном режиме. При этом ползунковый переключатель SA1.1должен стоять в положении OFF. Положение SA1.2 значения не имеет.
Если модуль не в нормальном режиме его следует переключить в нормальный режим.

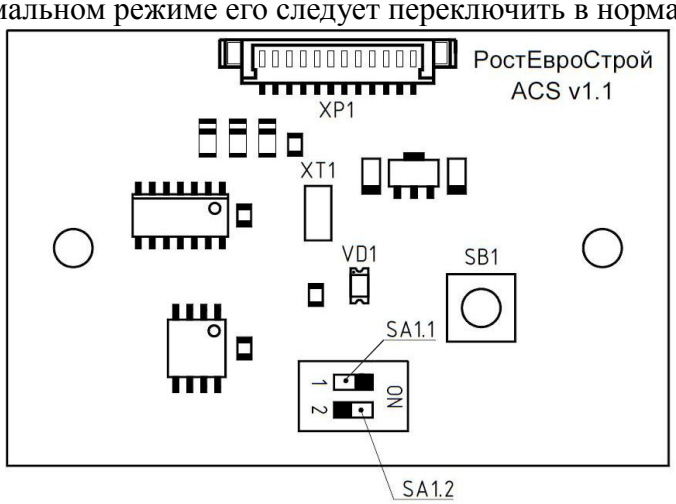

3. Для записи новых идентификаторов в память модуля «Свой-Чужой» необходимо перевести модуль «Свой-Чужой» в режим записи. Для этого ползунок SA1.1 нужно перевести в положение ON, а ползунок SA1.2 в положение OFF (если он уже был в положении OFF трогать его не нужно). Затем нужно подносить карточки к считывателю (любому), с интервалом в несколько секунд. Когда все карточки будут записаны, модуль «Свой-Чужой» нужно перевести в нормальный режим, т. е. перевести ползунковый переключатель SA1.1 в положение OFF (смотри пункт 2).

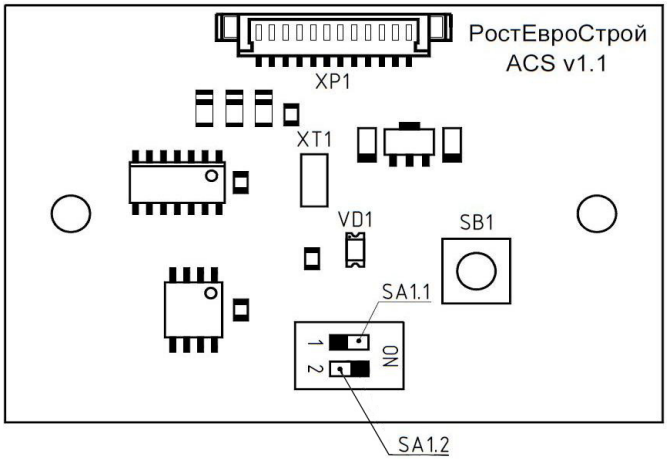

4. Стирание идентификаторов производится так:
Модуль «Свой-Чужой» из нормального режима переводится в режим удаления идентификаторов — ползунковый переключатель SA1.2 переводится в положение ON, затем ползунковый переключатель SA1.1 переводится в положение ON. Затем нужно поднести удаляемый идентификатор к любому из считывателей. При этом идентификатор удаляется. Затем нужно вернуть модуль «Свой-Чужой» в нормальный режим — перевести ползунковый переключатель SA1.1 в положение OFF (смотри пункт 2).

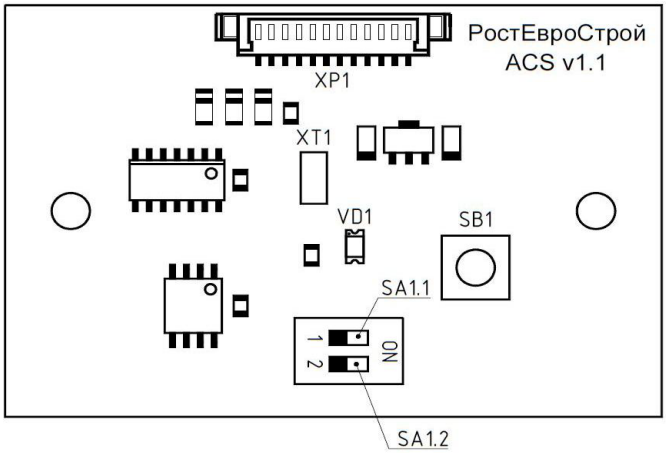

5. Для полной очистки памяти модуля «Свой-Чужой» нужно перевести ползунковый переключатель SA1.1 в положение ON, нажать и удерживать кнопку SB1 более пяти секунд. Положение SA1.2 значения не имеет. Затем нужно вернуть модуль «Свой-Чужой» в нормальный режим — перевести ползунковый переключатель SA1.1 в положение OFF (смотри пункт 2).

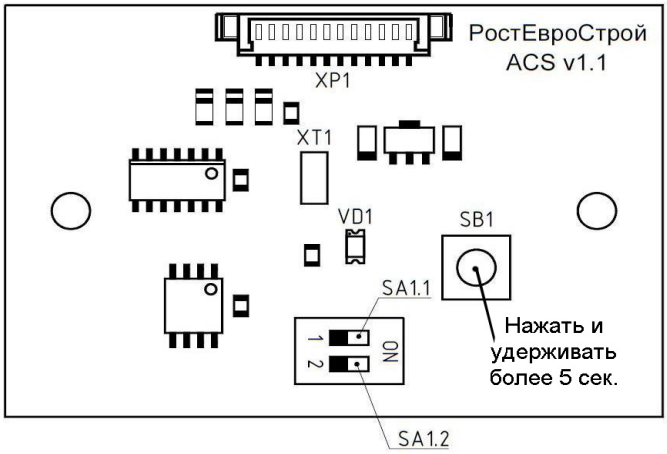

6. При переключении SA1.1 из положения ON в положение OFF, при включенном питании, модуль «Свой-Чужой» переходит в режим сортировки идентификаторов. Этот режим требует для своего завершения не менее полутора минут, и необходим для оптимизации размещения кодов идентификаторов в памяти модуля «Свой-Чужой».По завершении режима сортировки модуль «Свой-Чужой» перейдет в режим соответствующий состоянию переключателя SA1.